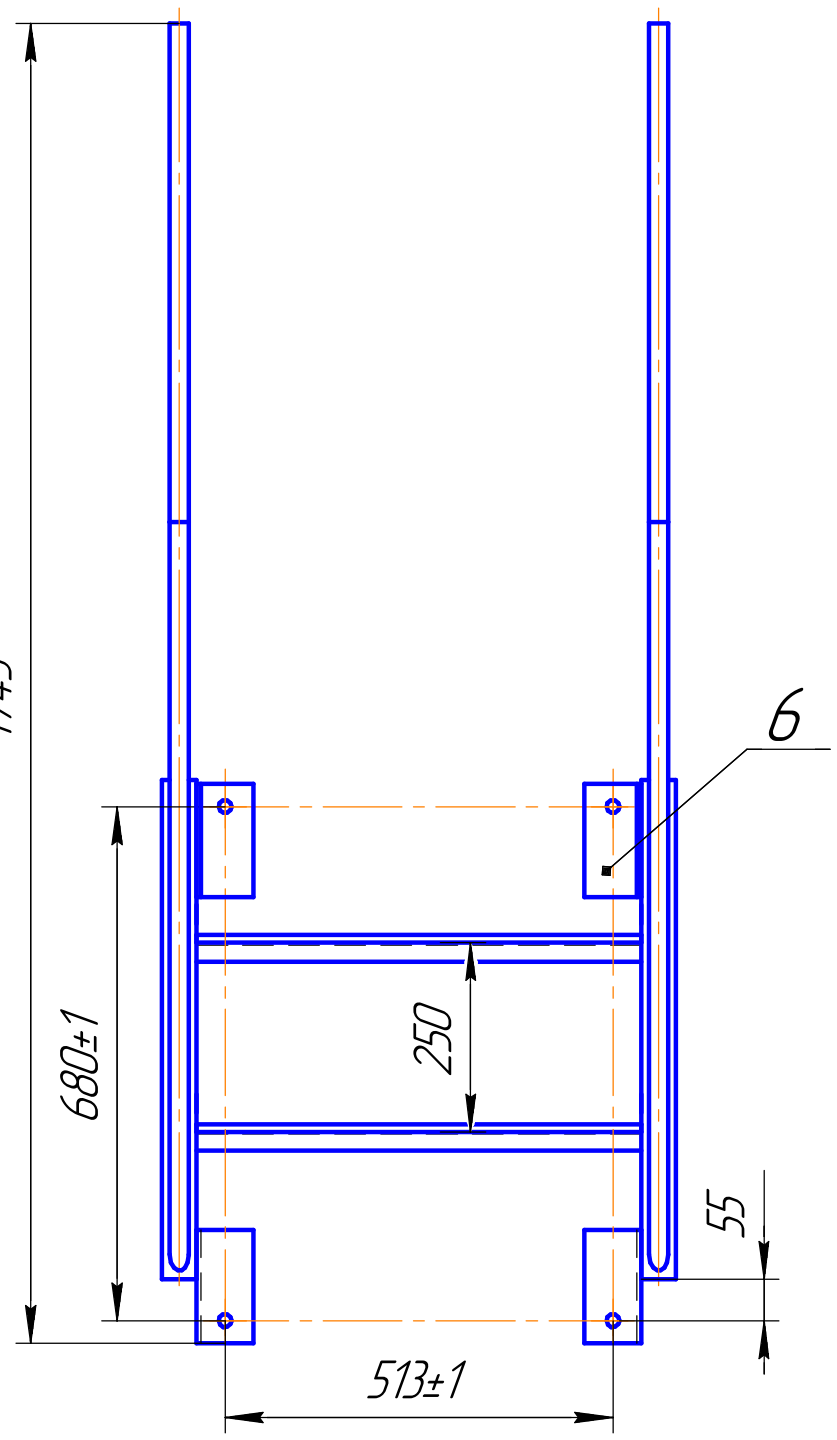

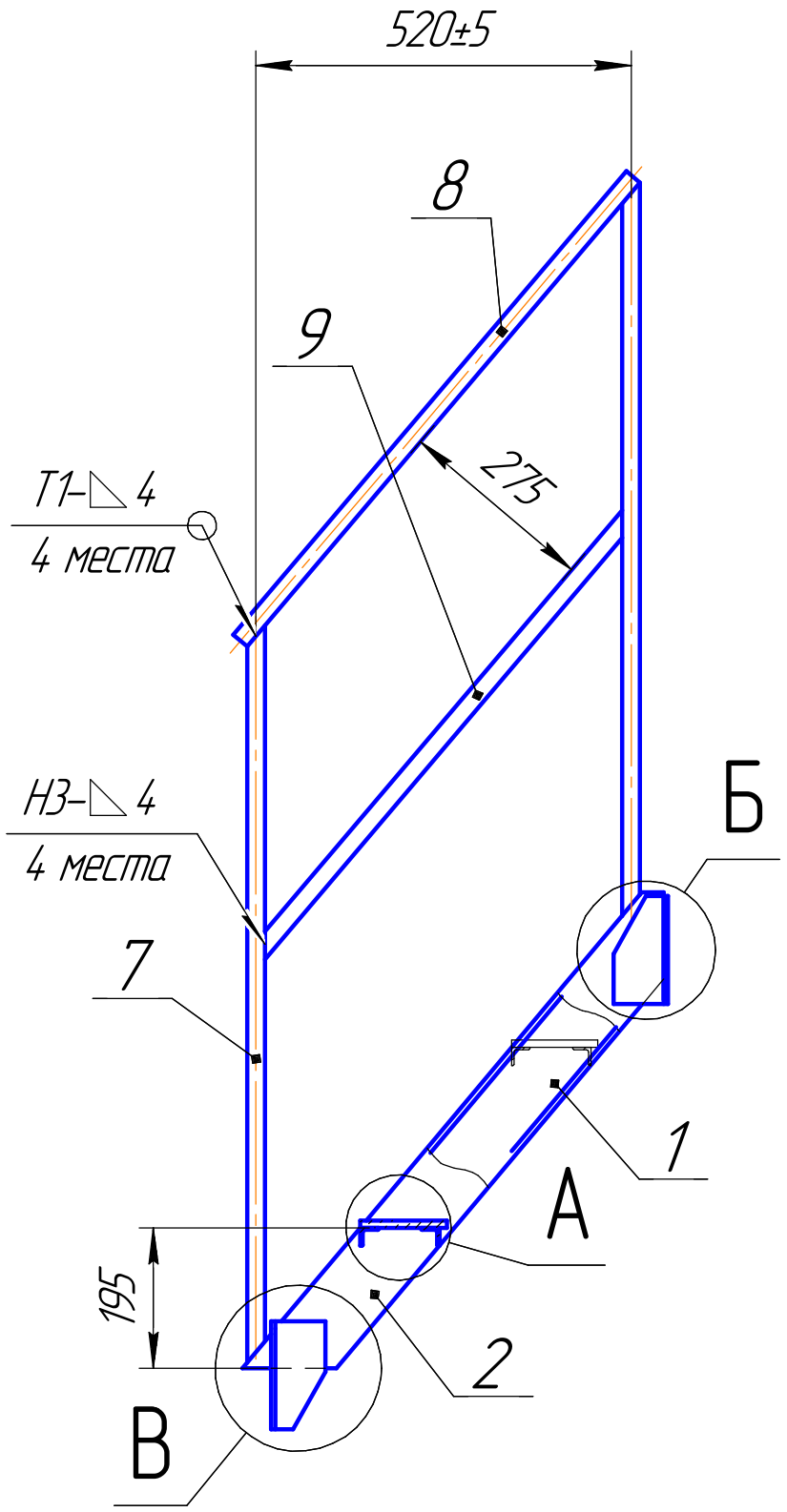

Б(1:5)

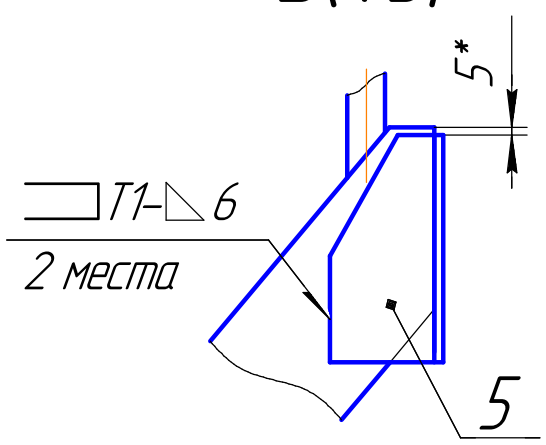

А(1:5)

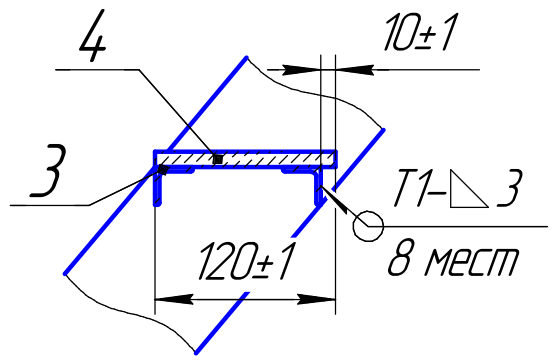

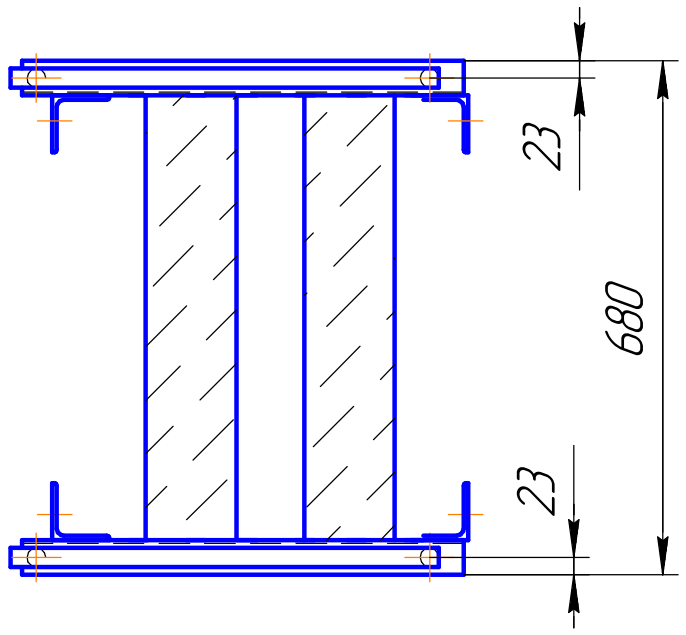

В(1:5)

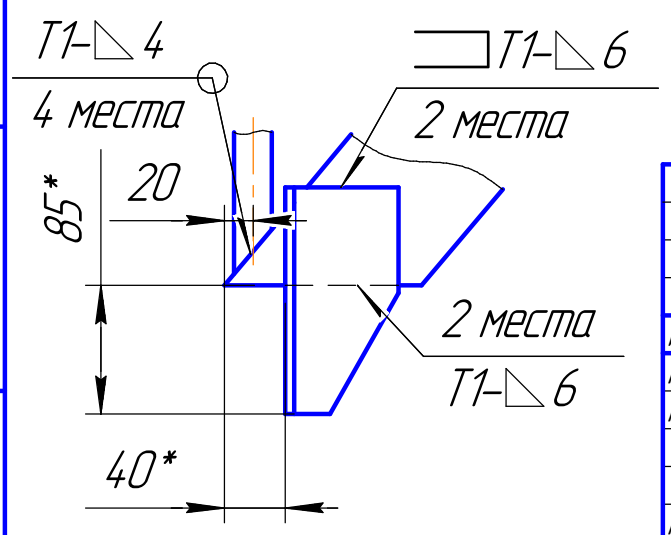

1. * – размеры для справок.
2. Сварные швы по ГОСТ 5264-80.
3. Сварку производить электродами по качеству не ниже Э-46А.

Изм.	Лист	№ докум.	Подп.	Дата
Разраб.		Крылков		
Пров.		Ларинин		
Т.контр.				
Н.контр.		Тараканов		
Утв.		Игнатов		

СПЦМШ.40.02.00 СБ

Лестница

Лит.	Масса	Масштаб
	35	1:2

Лист | Листов 1

ООО ЦТЭ

Копировал | Формат А3

СПЦМШ.40.02.00 СБ

Перв. примен. | Справ. № | Подп. и дата | Инв. № дубл. | Взам. инв. № | Подп. и дата | Инв. № подл.